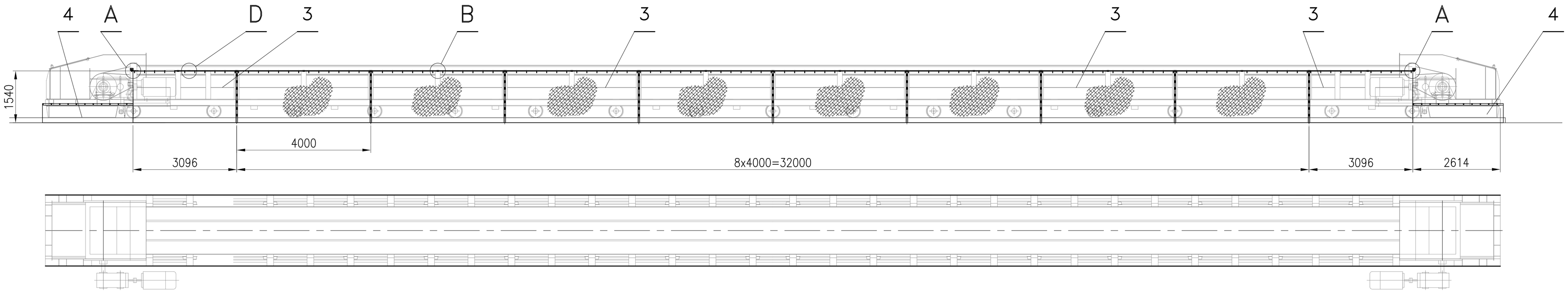

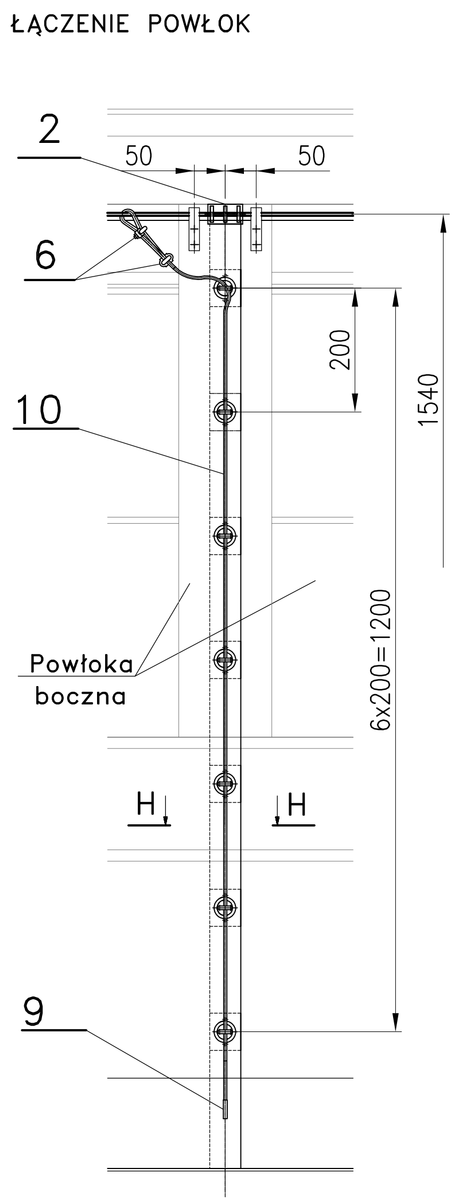

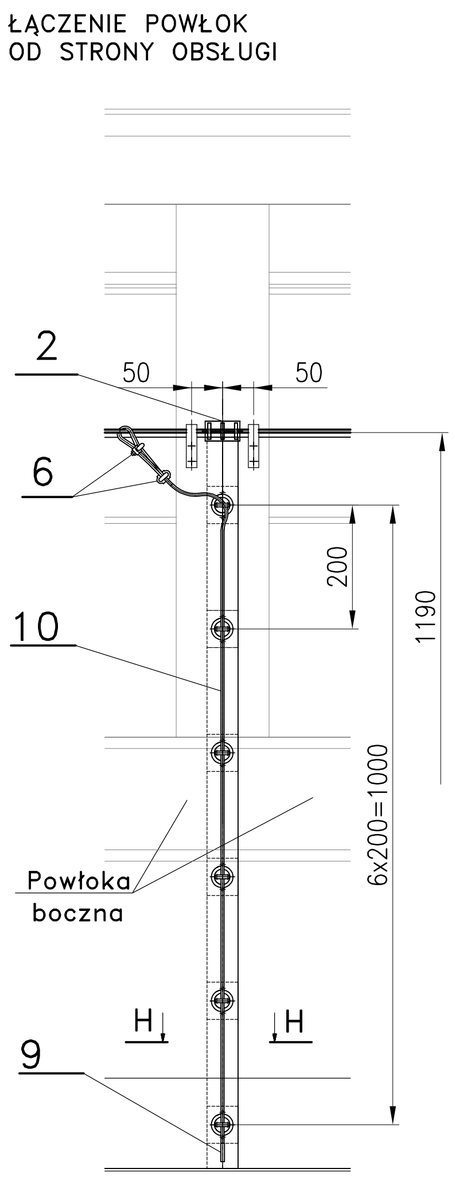

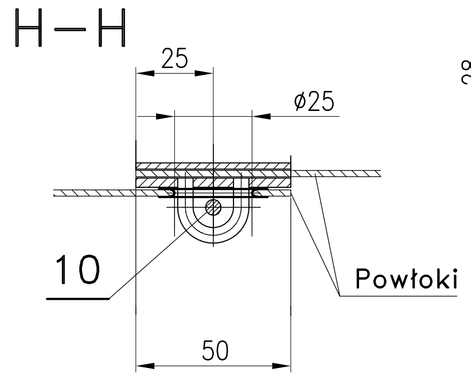

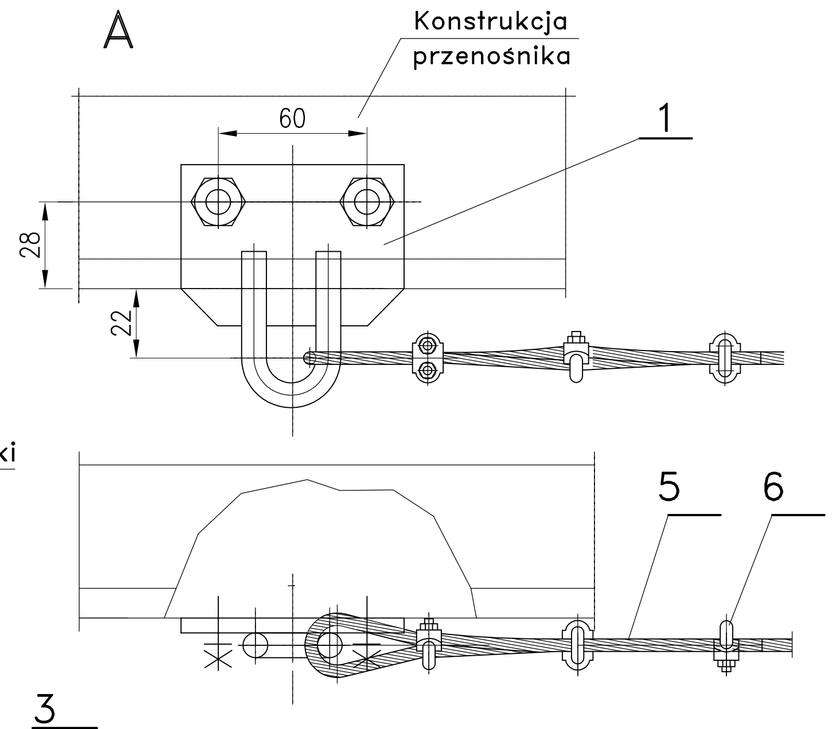

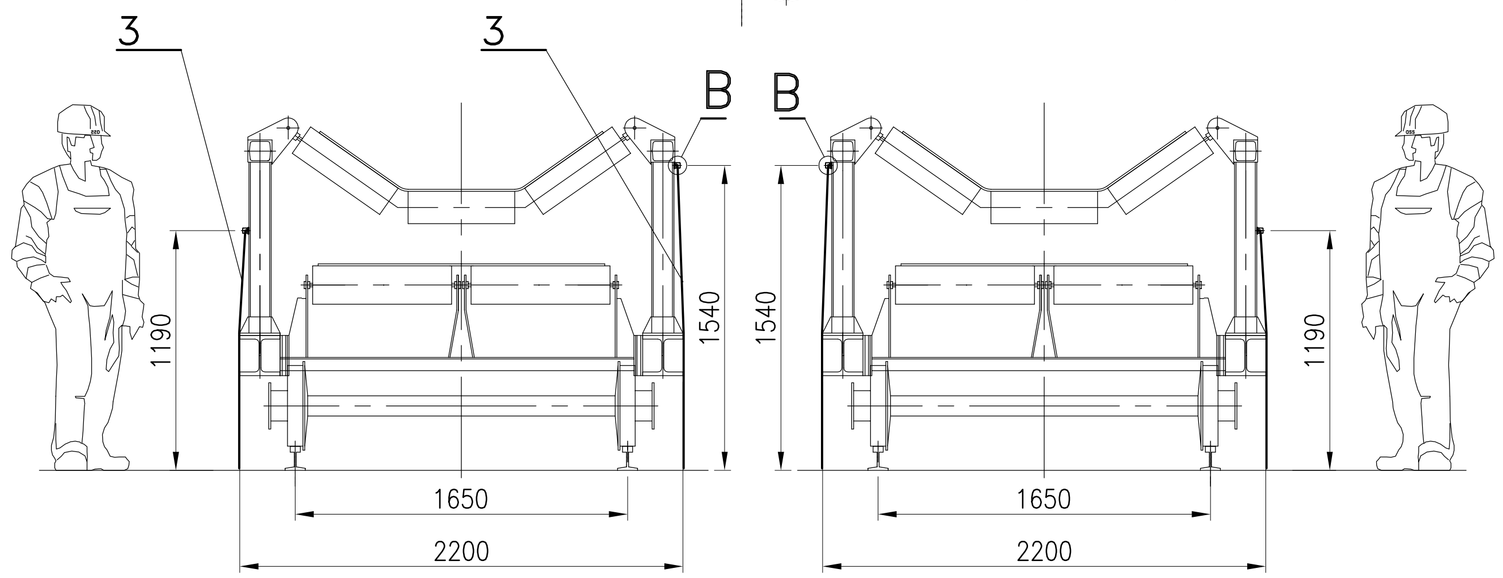

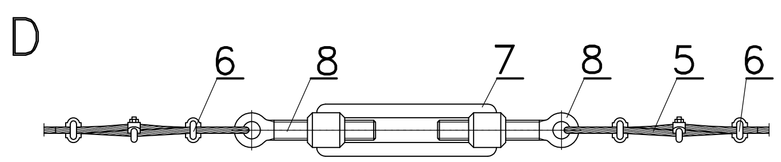

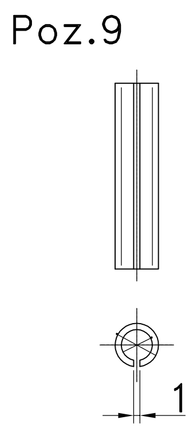

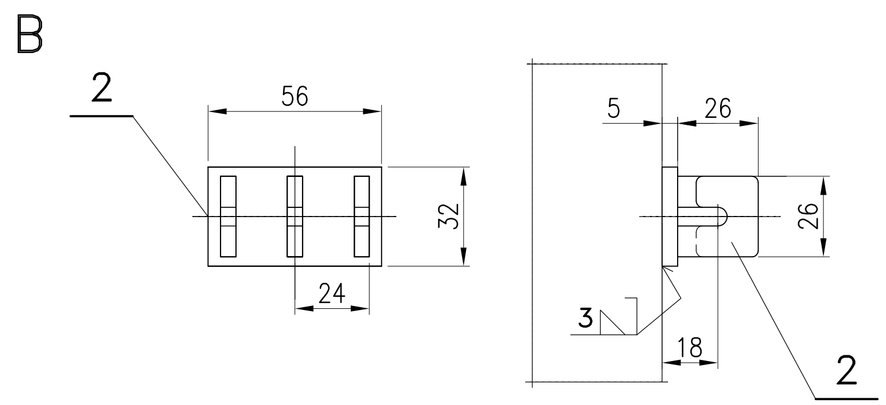

Masa: 159kg

UWAGA:
1. Przykrycia wykonać na przenośnikach: T–103, T–104, T–107, T–108, T–113, T–114,T–117, T–118
2. Poz. 3 – Powłoka I – od strony obsługi zamontować ma wysokość 1240.
3. Dwie śruby oczkowe poz.8 powinny być z gwintem lewym
4. Powłoki od strony obsługowej (10 szt.) wykonać zgodnie z rys. nr.3–13054

Poz.	Nazwa części (zespołu)	Ilość	Materiał	Nr normy materiałowej	Nr rysunku lub normy	Jedn. Masa w kg	Całk. Masa w kg
11							
10	Lina 5-6x7+Ao-Z/S-n-II-g-160 L=1,7m	18			PN-69/M-80206	0,16	2,96
9	Zacisk rurkowy 5 -bl.1x18x30	18	St3S	PN-88/H-84020	PN-89/H-92201	0.005	0,09
8	Śruba oczkowa M12x100-8.8 Fe/Zn6	4	–	–	PN-77/M-82426	0.169	0,676
7	Nakrętka napinająca M12 Fe/Zn6	2	–	–	PN-57/M-82269	0.515	1,03
6	Zacisk kabłąkowy 5	53	–	–	PN-73/M-80241	0.012	0.864
5	Lina 5-6x7+Ao-Z/S-n-II-g-160 L=40m	2	–	–	PN-69/M-80206	3,88	7,76
4	Powłoka II	4			3-13055	5.82	23,28
3	Powłoka I (patrz uwaga 4)	20			3-13054	5,6	112
2	Wspornik liny	38	–	–	3-13053	0.13	4,94
1	Wspornik mocowania liny I	4	–	–	3-13052	0.43	1.72

ekopar®
Zakład Realizacyjno – Projektowy Obiektów Ochrony Ekologicznej "EKO–PAR" Sp. z o.o.
Zarząd i Biuro Projektów: 30–699 Kraków, ul. J.Osterwy 22
tel./fax 451–74–72, 451–74–73, e–mail: ekopar@ekopar.w.pl

Inwestor	GDF Suez Energia Polska S.A.
Obiekt	Galeria przykottowa
Temat opracowania	Projekt hermetyzacji szczelin zasypowych zasobników przykottowych
Treść rysunku	**Przenośnik taśmowy – przykrycia stałe**
Branża	mechaniczna

	Nazwisko	Podpis	Data			
Projektował	mgr inż. G.Nowak		12.2010	Nr rewizji	Skala	–
Opracował	—II—		—II—		Nr umowy	DZ/I/111/4700001360/09/3111
Kreślił	—II—		—II—	Data	Nr oprac.	P/360PC/09–29/33
Sprawdził	mgr inż. G.Siklucki		12.2010		Nr rysunku	2–5787